# 2024年度　第5回沖縄県U13･U14バスケットボール選手権大会男子トーナメント

2025／1／25･26／2／1･2

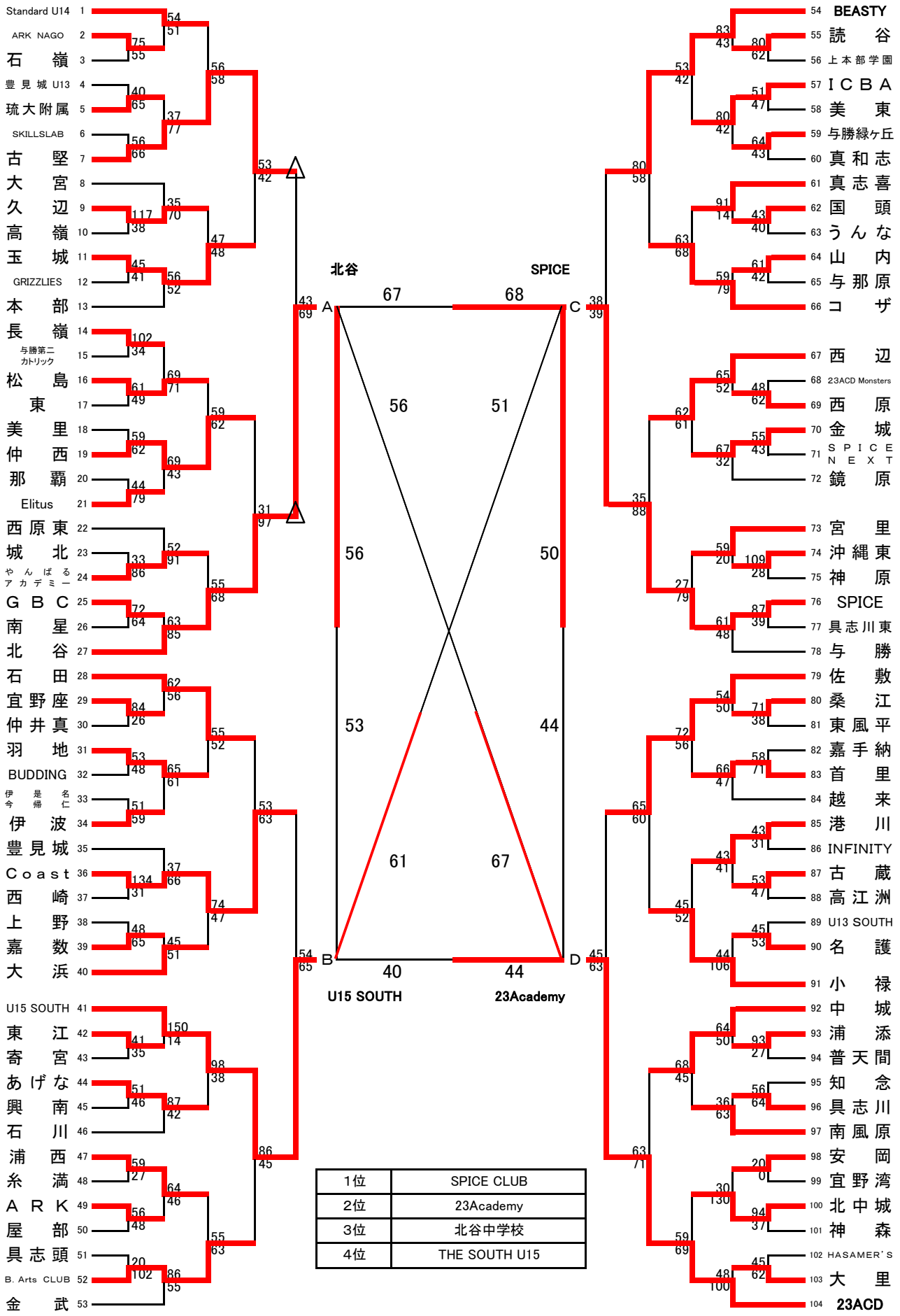


| | |
|---|---|
| 1位 | SPICE CLUB |
| 2位 | 23Academy |
| 3位 | 北谷中学校 |
| 4位 | THE SOUTH U15 |