2024年度　第5回沖縄県U13･U14バスケットボール選手権大会女子トーナメント

2025／1／25･26／2／1･2

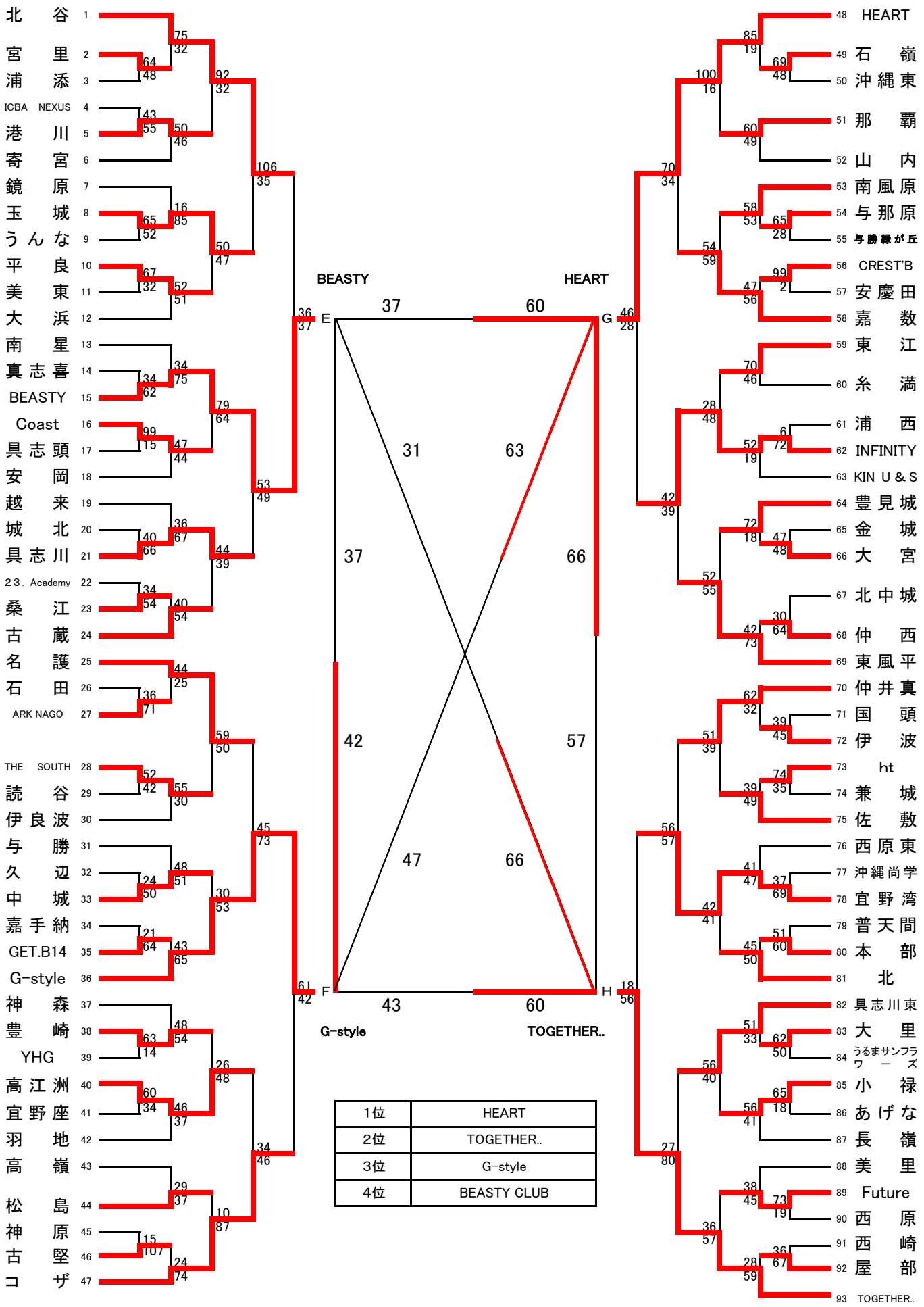

1位	HEART
2位	TOGETHER..
3位	G-style
4位	BEASTY CLUB